BUFFET DE CUISINE

Fabriqué en France

GREEN way

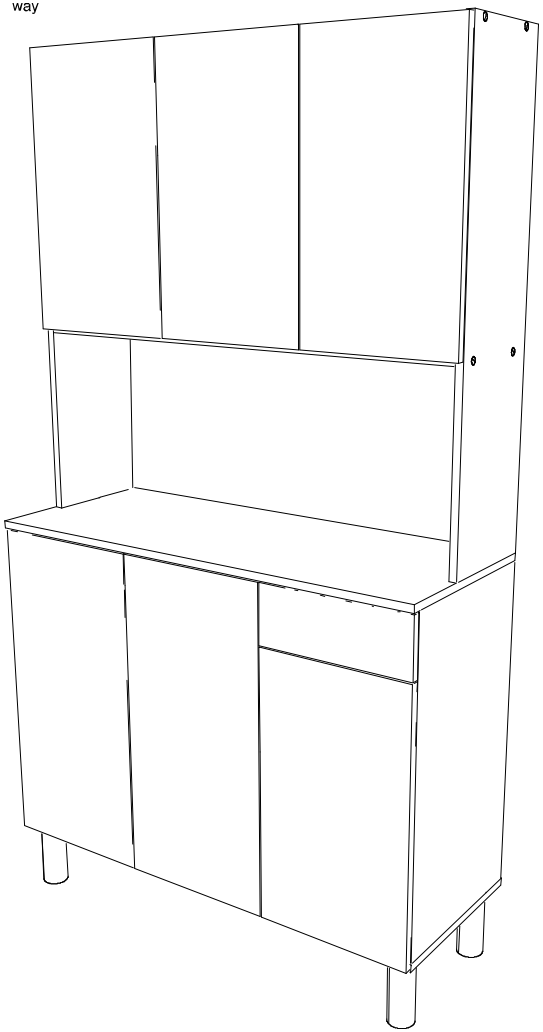

184,6cm
72 43/64"

101,2cm
39 27/32"

40cm
15 3/4"

FR *Remerciements :*
Nous vous remercions d'avoir choisi un meuble créé et fabriqué par le Groupe Parisot et espérons qu'il vous donnera entière satisfaction.

EN *Thanks:*
Thank you for choosing furniture designed and manufactured by the Parisot Group. We hope you are totally satisfied with your purchase.

DE Danksagung:
Wir danken Ihnen für den Kauf eines Frankreich von der Parisot-Gruppe entworfenen und hergestellten Möbelstücks und hoffen, dass Sie es zu Ihrer vollkommenen Zufriedenheit finden werden.

ES *Agradecimientos:*
Les damos las gracias por haber elegido un mueble diseñado y fabricado por el Groupe Parisot y esperamos que sea de su total agrado.

PT *Agradecimentos:*
Obrigado por ter escolhido um móvel concebido e fabricado pelo Grupo Parisot, esperando que seja do seu inteiro agrado.

IT *Ringraziamenti:*
Grazie per avere scelto un mobile progettato e fabbricato dal Gruppo Parisot. Speriamo soddisfi appieno le vostre esigenze.

NL *Bedankje:*
Wij bedanken u voor de aankoop van een door de Groep Parisot ontworpen en vervaardigd meubel en hopen dat u er veel plezier aan zult beleven.

CZ *Poděkování:*
Děkujeme, že jste si vybrali nábytek navržený a vyrobený společností Parisot Group. Doufáme, že budete svým nákupem naprosto spokojeni.

HU *Köszönet*.
Köszönjük, hogy a Parisot Groupe által létrehozott és gyártott bútort választott, reméljük, hogy elégedett lesz a termékkel.

PL *Podziękowania:*
Dziękujemy za wybór mebli stworzonych i wyprodukowanych przez Grupę Parisot. Mamy nadzieję, że będziecie Państwo w pełni zadowoleni z zakupu.

RO *Mulţumiri:*
Vă mulţumim că aţi ales un articol de mobilier conceput şi fabricat de Grupul Parisot şi sperăm că veţi fi pe deplin satisfăcuţi de acesta.

RU *Благодарность:*
Мы благодарим вас за то, что вы выбрали мебель, созданную и произведенную Груп Паризо, и надеемся, что вы будете полностью удовлетворены нашей продукцией.

SK *Poďakovanie:*
Ďakujeme, že ste si vybrali nábytok navrhnutý a vyrobený spoločnosťou Parisot Group. Dúfame, že budete svojim nákupom absolútne spokojní.

TR *Teşekkür ederiz:*
Parisot Group tarafından tasarlanan ve üretilen bu mobilyayı seçtiğiniz için teşekkür ederiz. Ürünümüzden memnun kalmanızı ümit ederiz.

AR :شكر
نشكركم لاختياركم هذه القطعة من الأثاث من تصميم وتصنيع مجموعة باريزو Parisot ونتمنى أن تنال رضاءكم.

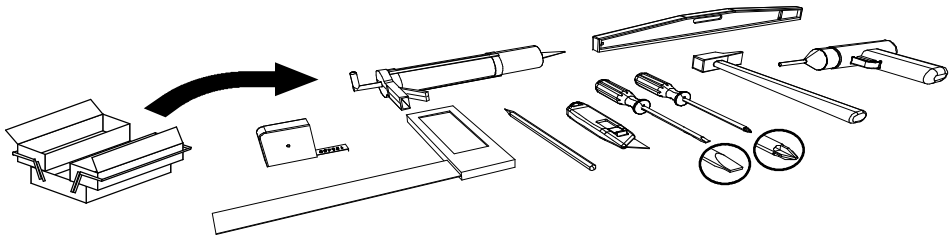

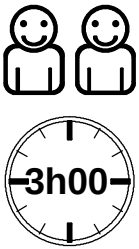

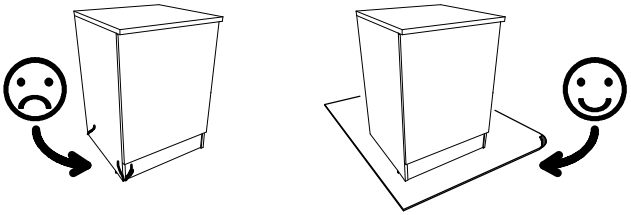

contact@parisot.com

www.parisot.com

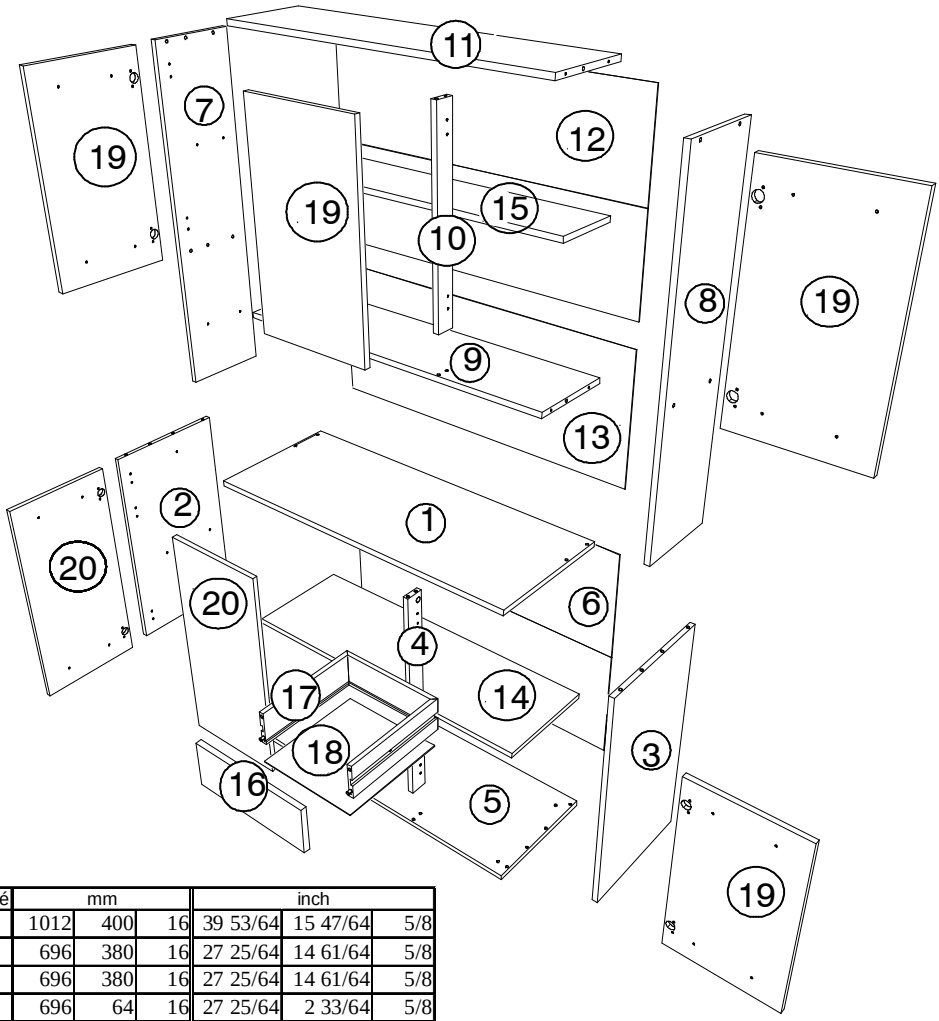

Rep	Qté	mm			inch		
01	1	1012	400	16	39 53/64	15 47/64	5/8
02	1	696	380	16	27 25/64	14 61/64	5/8
03	1	696	380	16	27 25/64	14 61/64	5/8
04	1	696	64	16	27 25/64	2 33/64	5/8
05	1	1012	380,5	16	39 53/64	14 31/32	5/8
06	1	1004	720	2,5	39 33/64	28 11/32	3/32
07	1	978	246	16	38 1/2	9 43/64	5/8
08	1	978	246	16	38 1/2	9 43/64	5/8
09	1	979	245,5	16	38 17/32	9 21/32	5/8
10	1	553,5	64	16	21 25/32	2 33/64	5/8
11	1	979	245,5	16	38 17/32	9 21/32	5/8
12	1	1004	576	2,5	39 33/64	22 43/64	3/32
13	1	1004	408	2,5	39 33/64	16 1/16	3/32
14	1	978	315	16	38 1/2	12 25/64	5/8
15	1	978	180	16	38 1/2	7 5/64	5/8
16	1	334	125	16	13 9/64	4 29/32	5/8
17	1	896	80	12,5	35 9/32	3 5/32	31/64
18	1	300	283	2,5	11 51/64	11 9/64	3/32
19	4	574	334	16	22 19/32	13 9/64	5/8
20	2	702	334	16	27 5/8	13 9/64	5/8

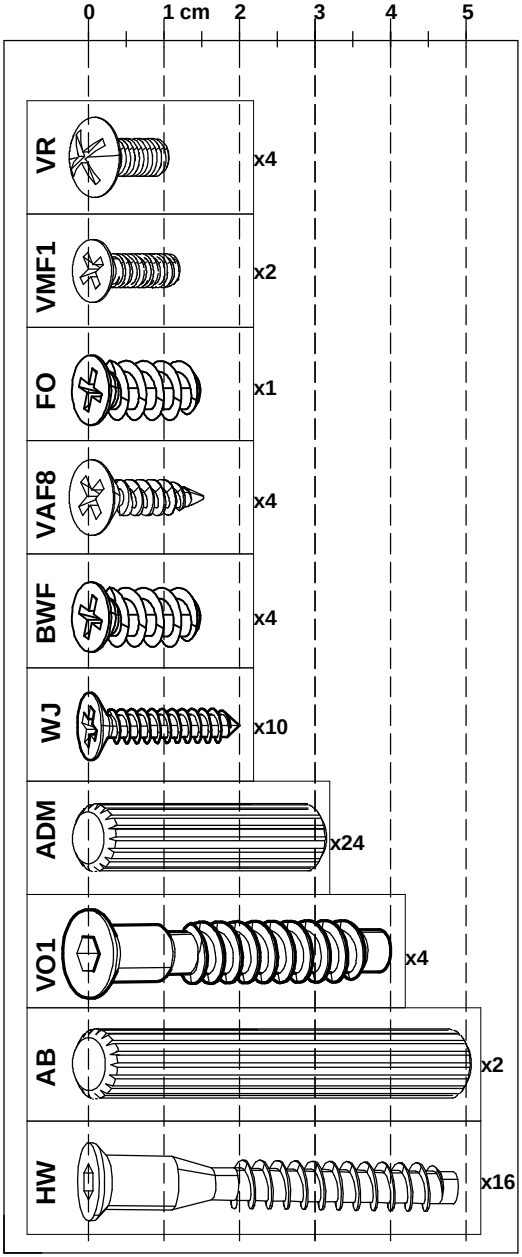
0
1 cm
2
3
4
5
VR
x4
VMF1
x2
FO
x1
VAF8
x4
BWF
x4
WJ
x10
ADM
x24
VO1
x4
AB
x2
HW
x16

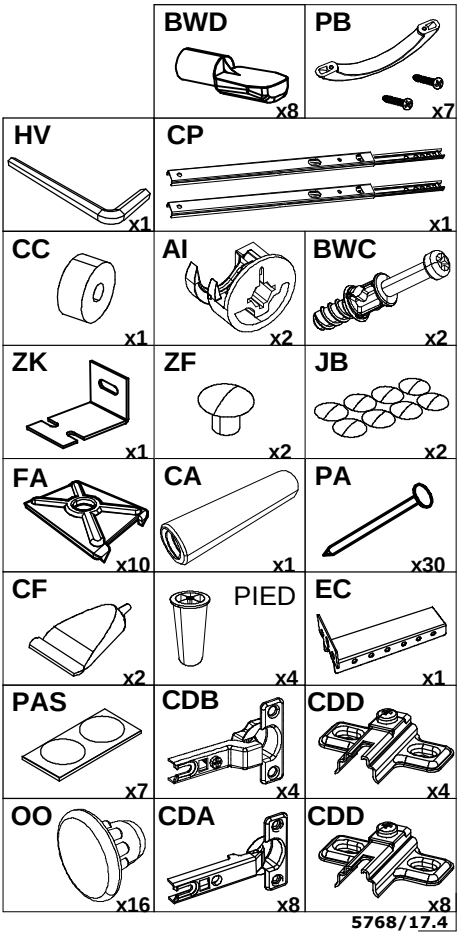
BWD
x8
PB
x7
HV
x1
CP
x1
CC
x1
AI
x2
BWC
x2
ZK
x1
ZF
x2
JB
x2
FA
x10
CA
x1
PA
x30
CF
x2
PIED
x4
EC
x1
PAS
x7
CDB
x4
CDD
x4
OO
x16
CDA
x8
CDD
x8

5768/17.4

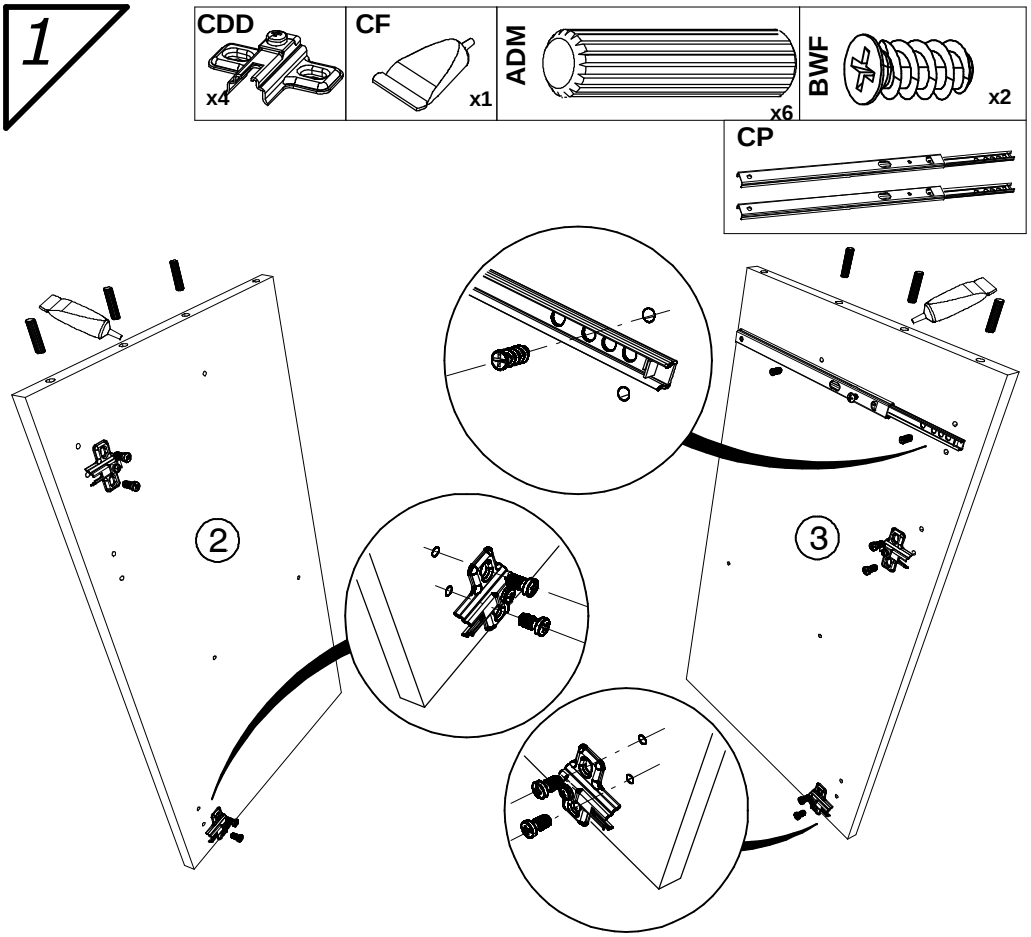
1
CDD
x4
CF
x1
ADM
x6
BWF
x2
CP
2
3

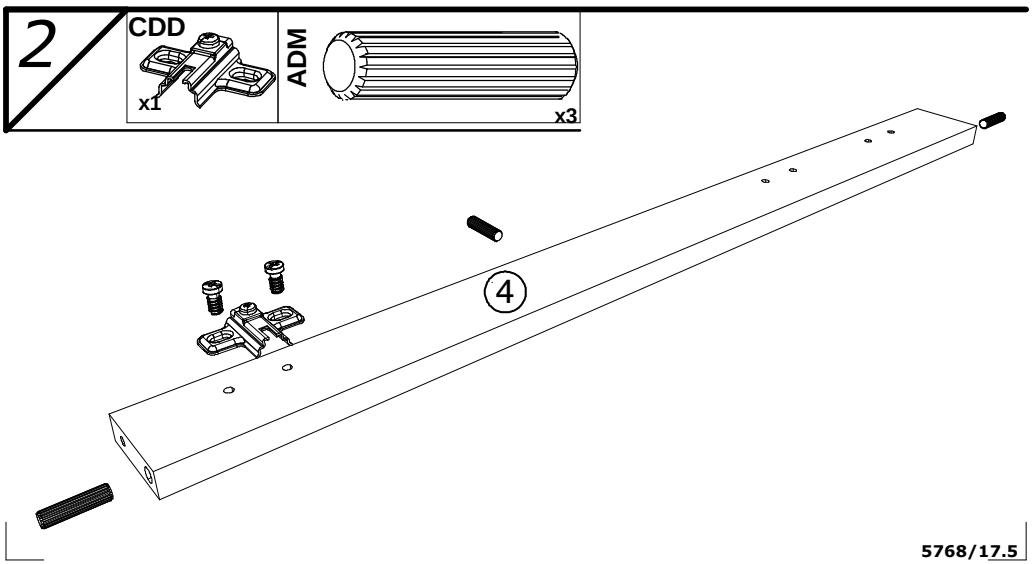
2
CDD
x1
ADM
x3
4

3

BWC x1

EC x1

FO x1

VAF8 x2

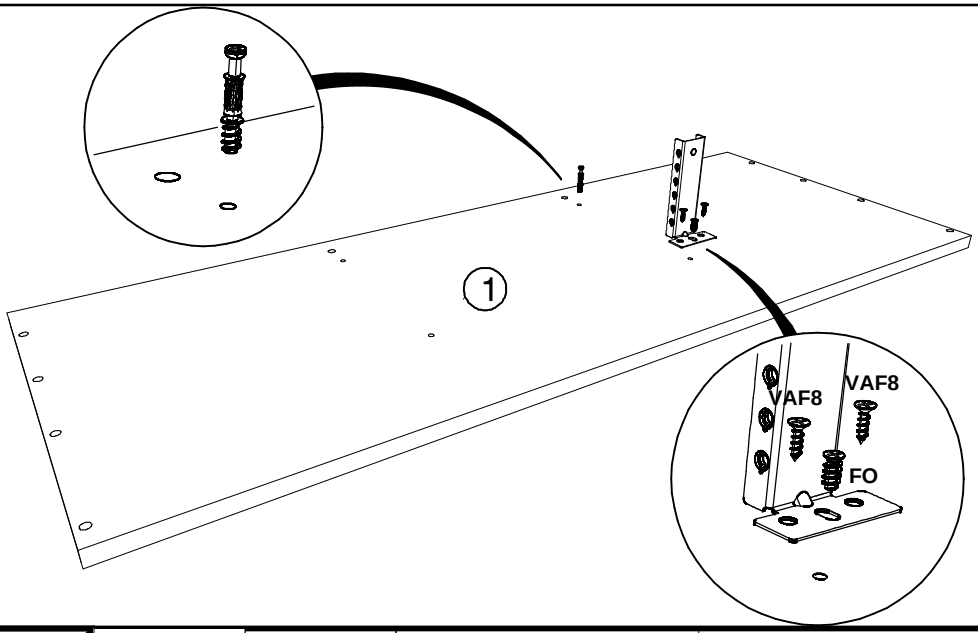

4

AI x1

CF x1

ADM x4

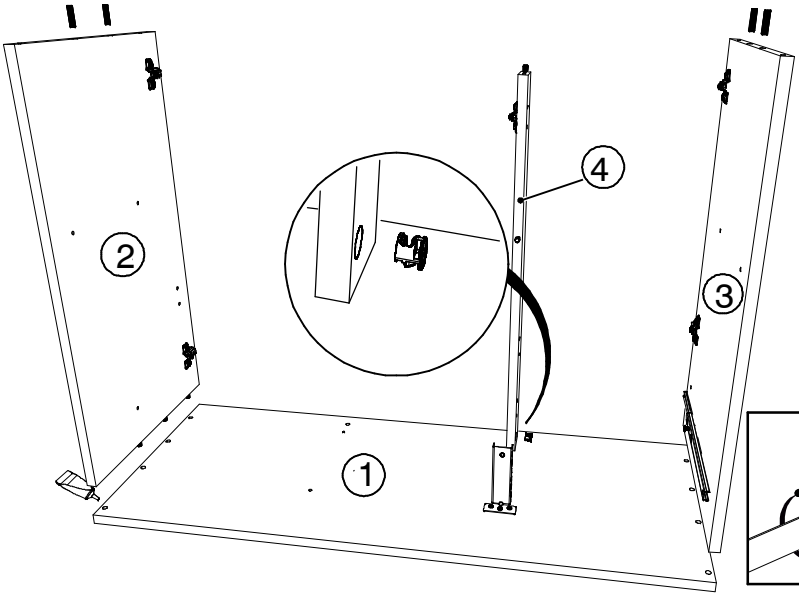

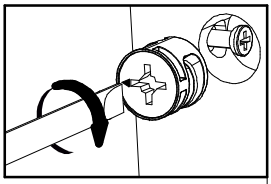

5

HW

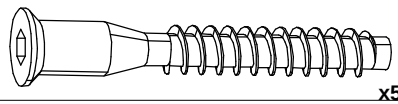

x5

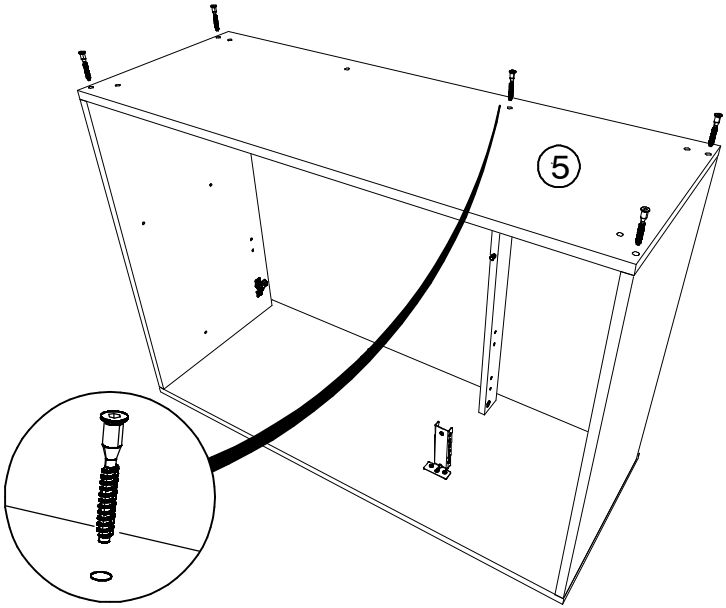

6

PIED	JB	VO1
x4		x4

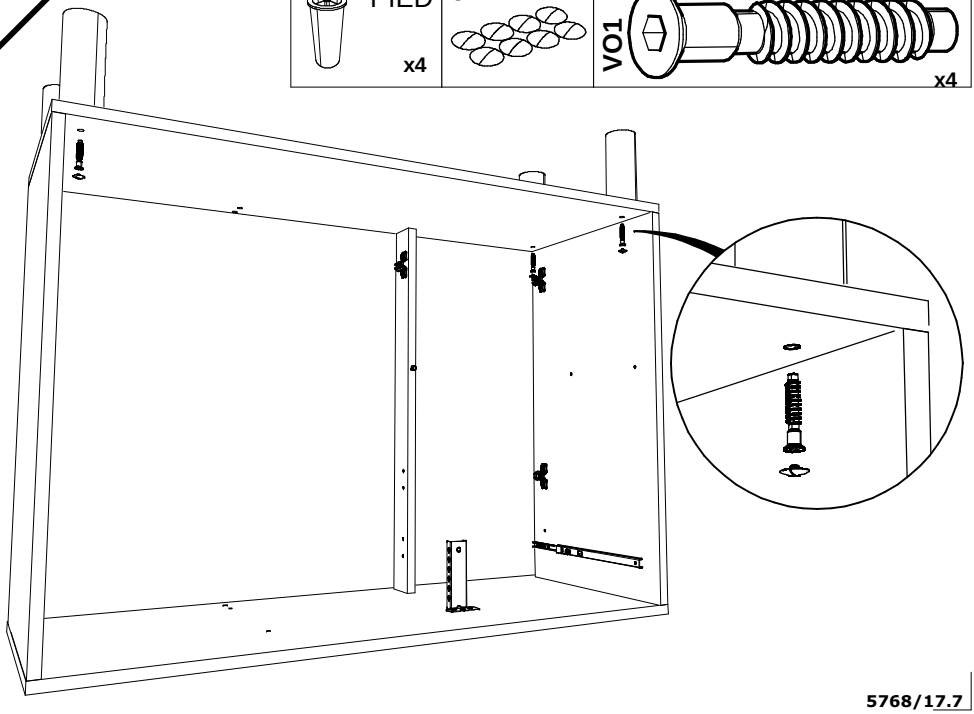

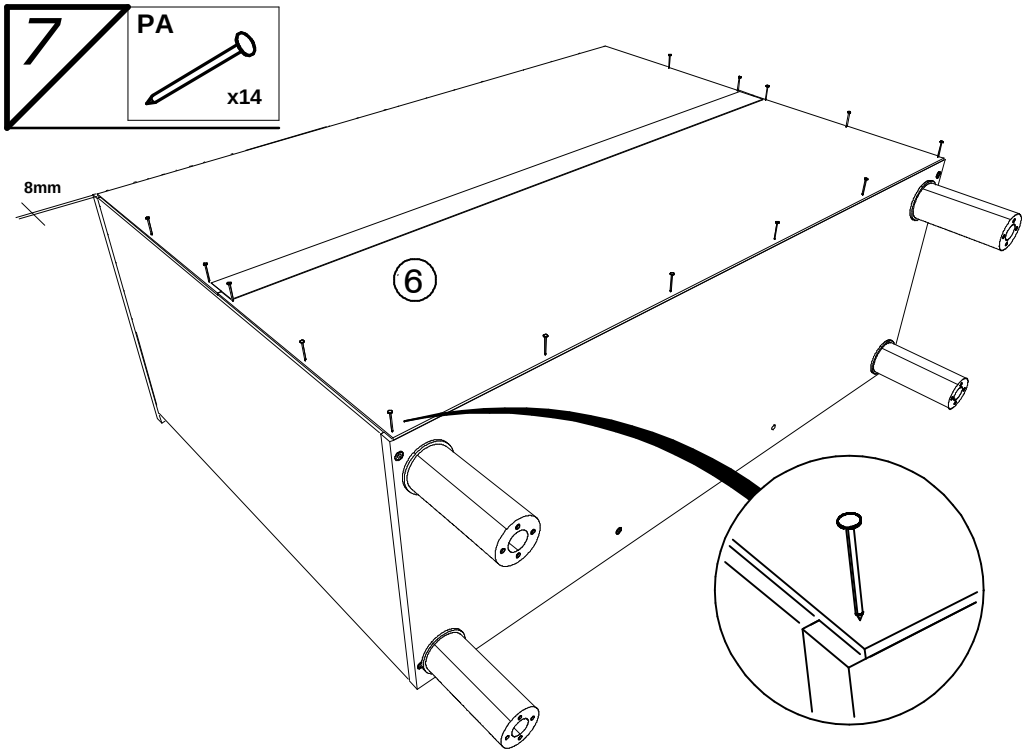
7
PA
x14
8mm
6

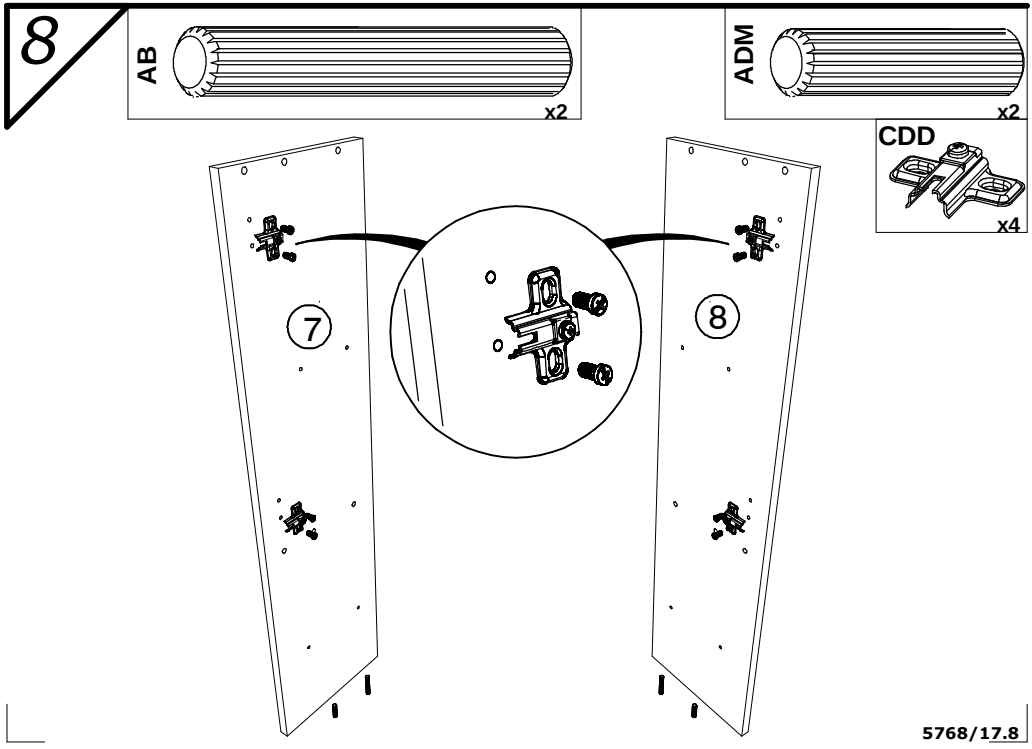
8
AB
x2
ADM
x2
CDD
x4
7
8

9

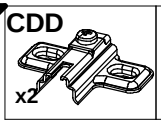

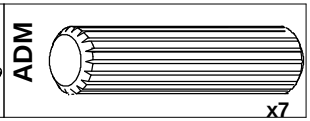

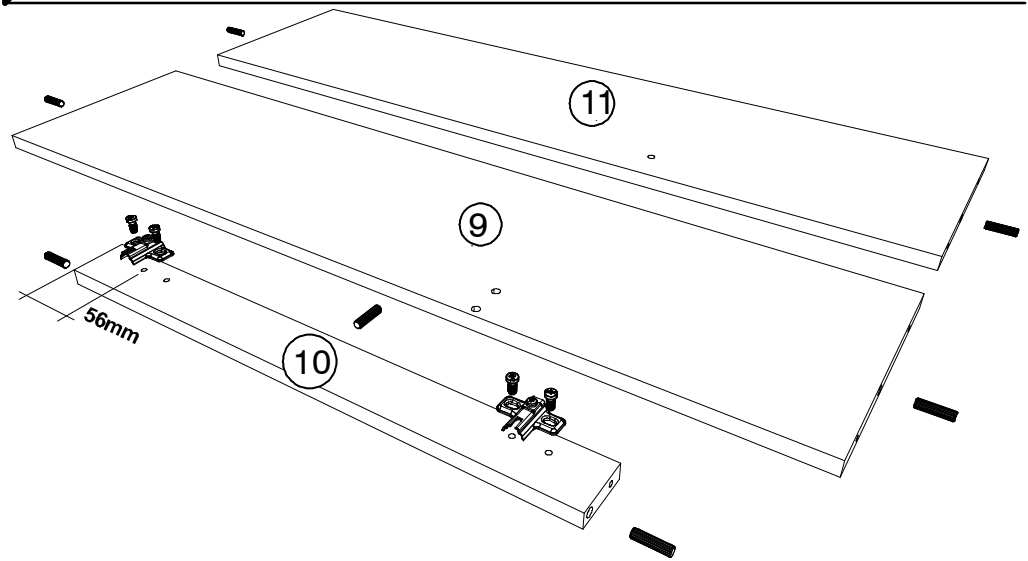

10

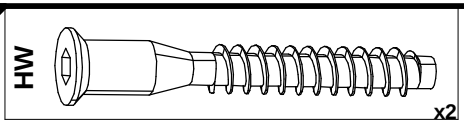

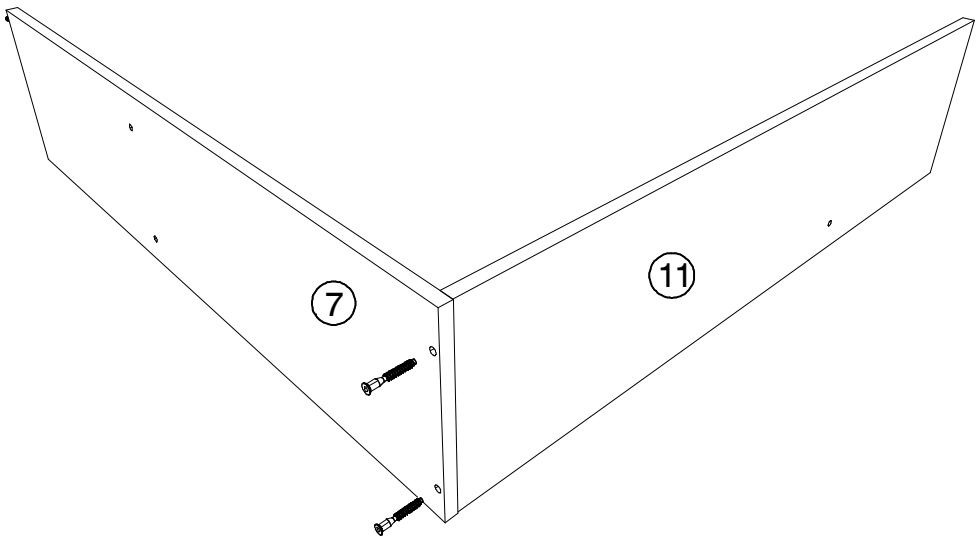

11

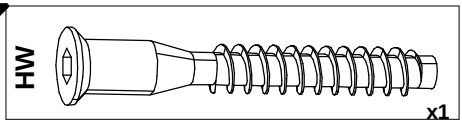

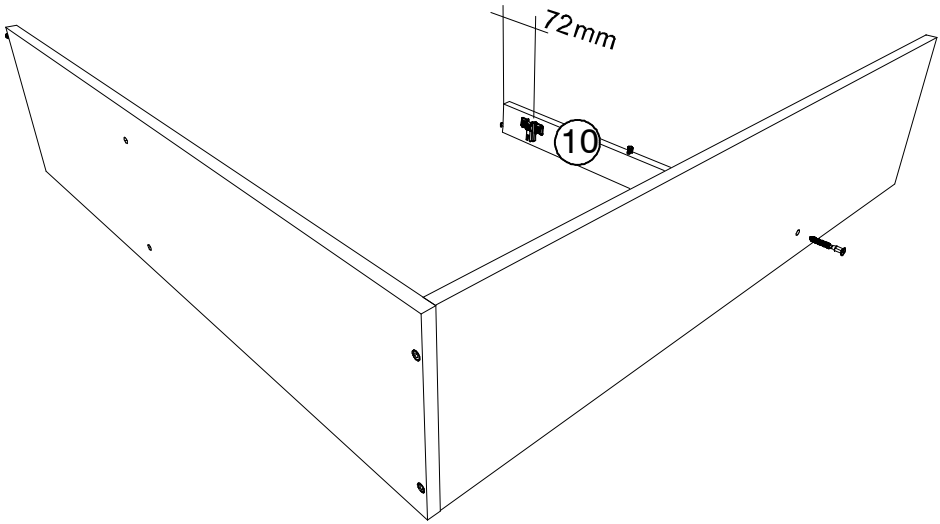

12

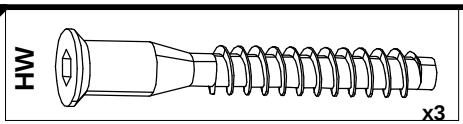

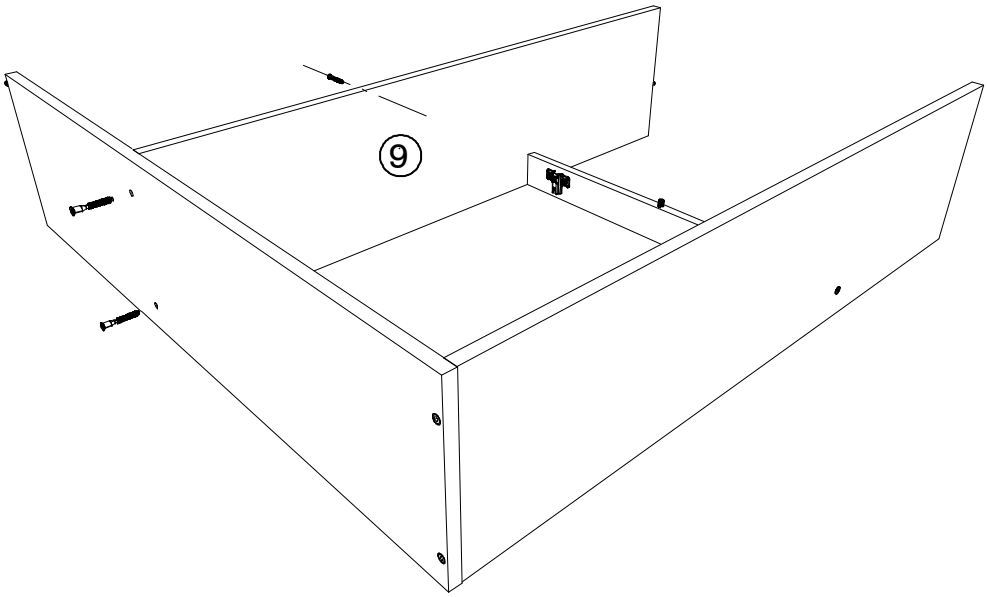

13

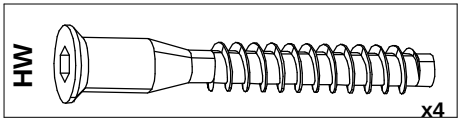

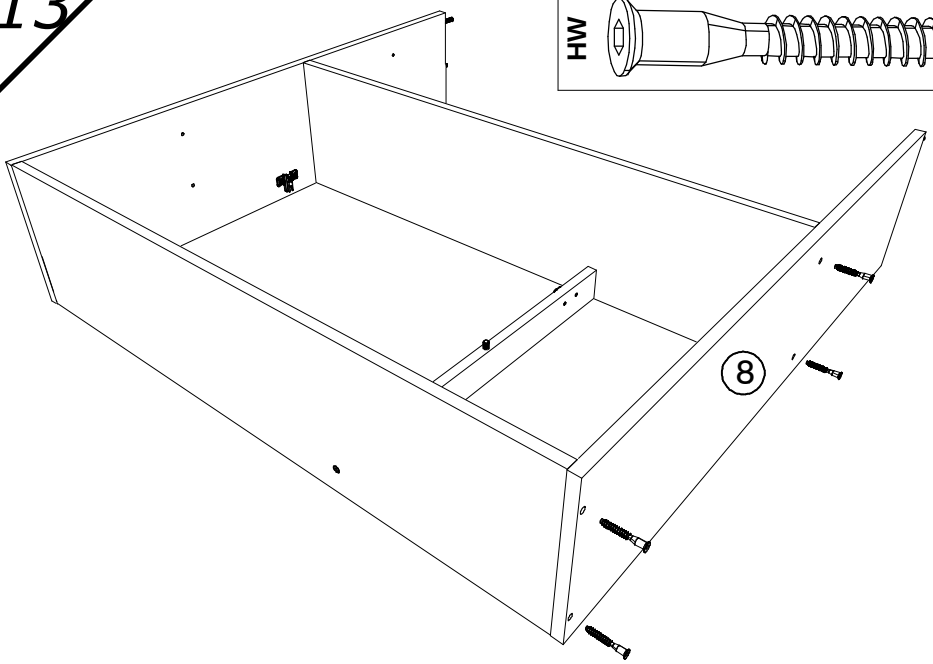

14

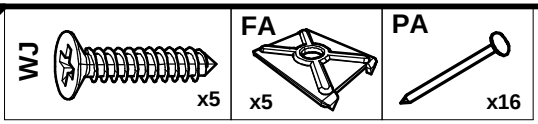

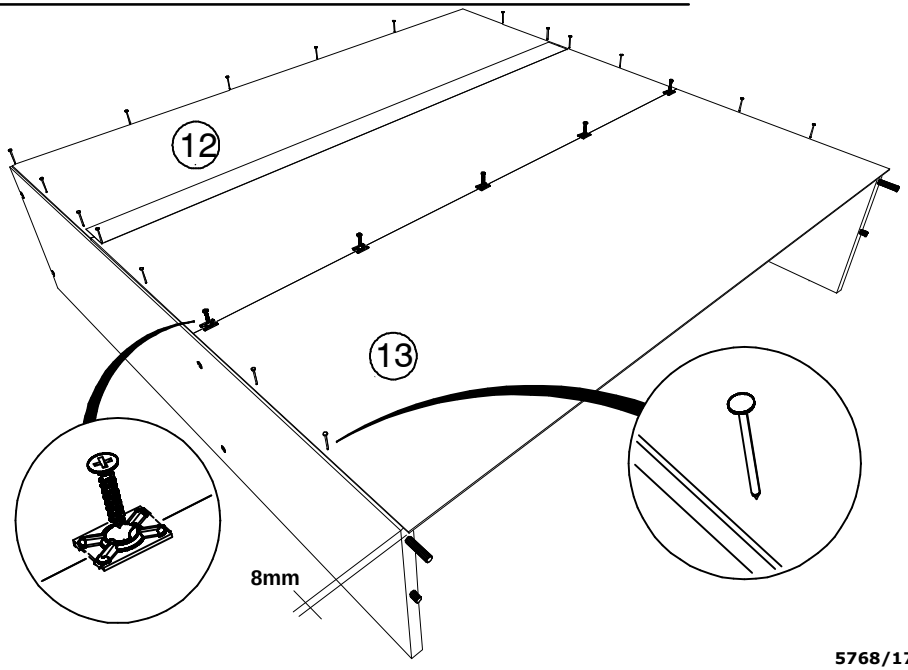

15

FA x5

WJ x5

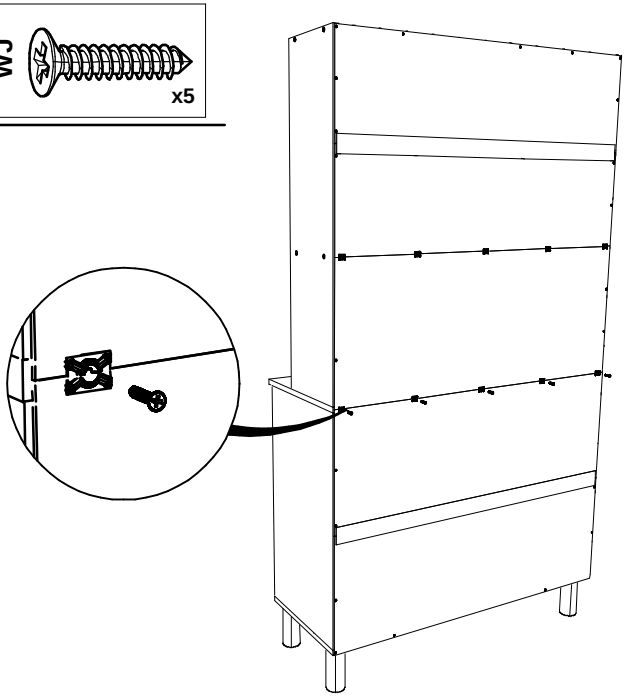

16

ZK x1

VAF8 x2

UTILISEZ DES VIS ET DES CHEVILLES ADAPTÉES A VOS MURS

Il existe une grande diversité de types de murs ou cloisons, c'est la raison pour laquelle nous ne pouvons vous fournir une quincaillerie adaptée à votre mur. Il est nécessaire d'identifier le type de paroi à laquelle vous allez fixer ce produit afin de vous procurer les fixations appropriées. En cas de besoin, adressez vous à un magasin spécialisé pour conseil.

FIXATION MURALE OBLIGATOIRE

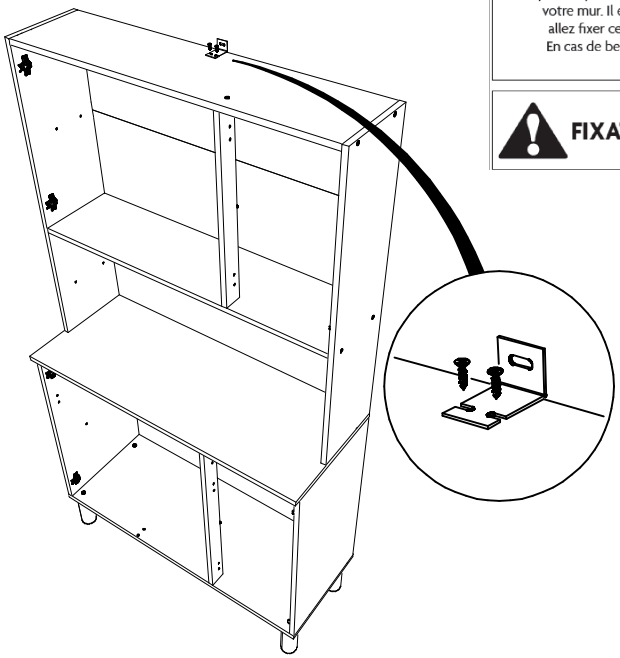

17

VMF1 x2 | CC | CA | BWF

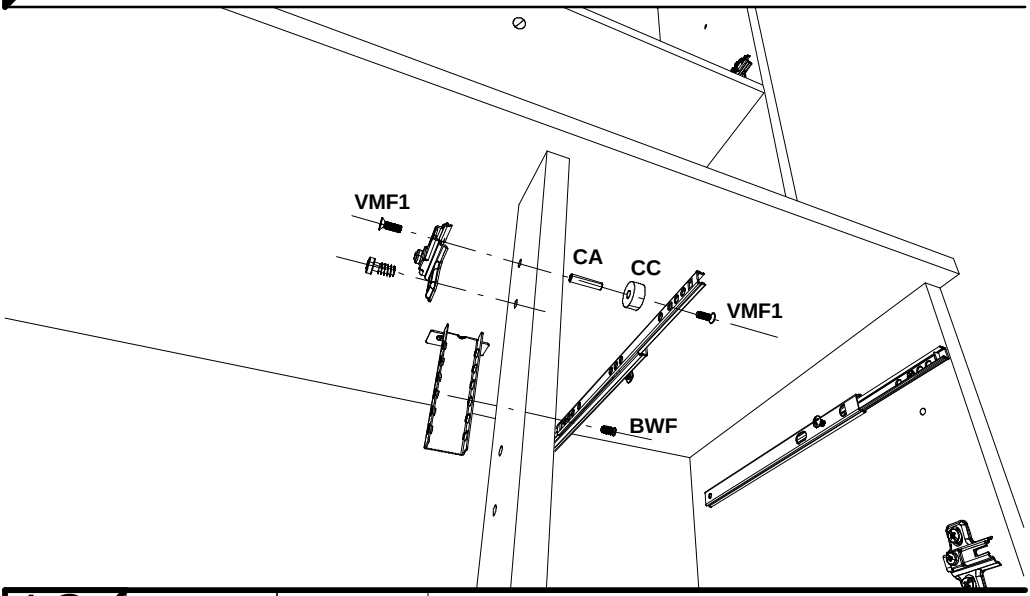

18

BWD x8 | OO x4

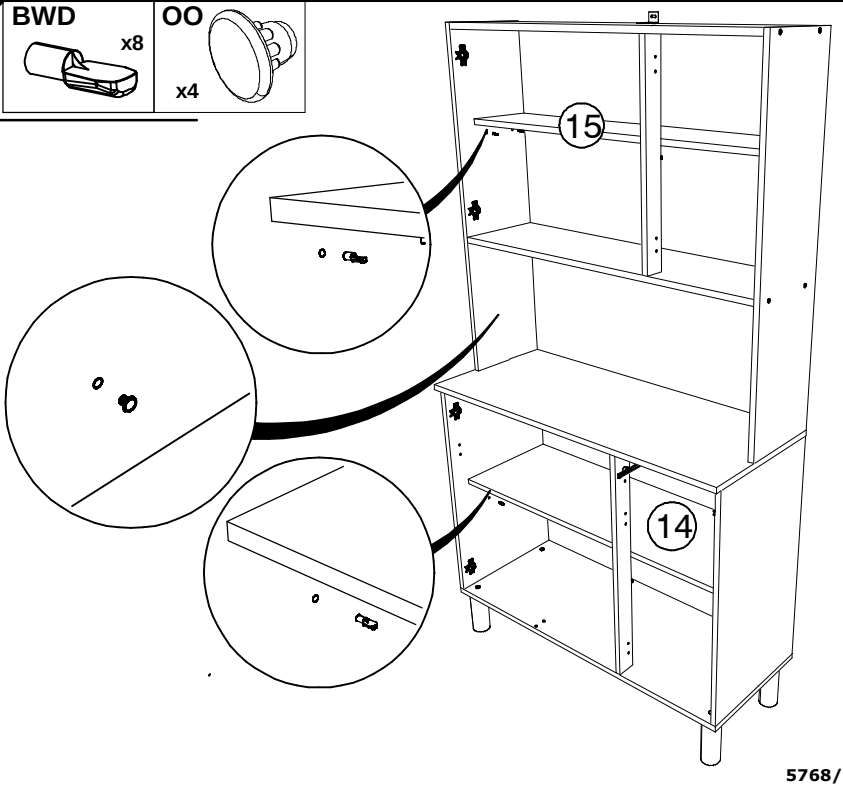

19

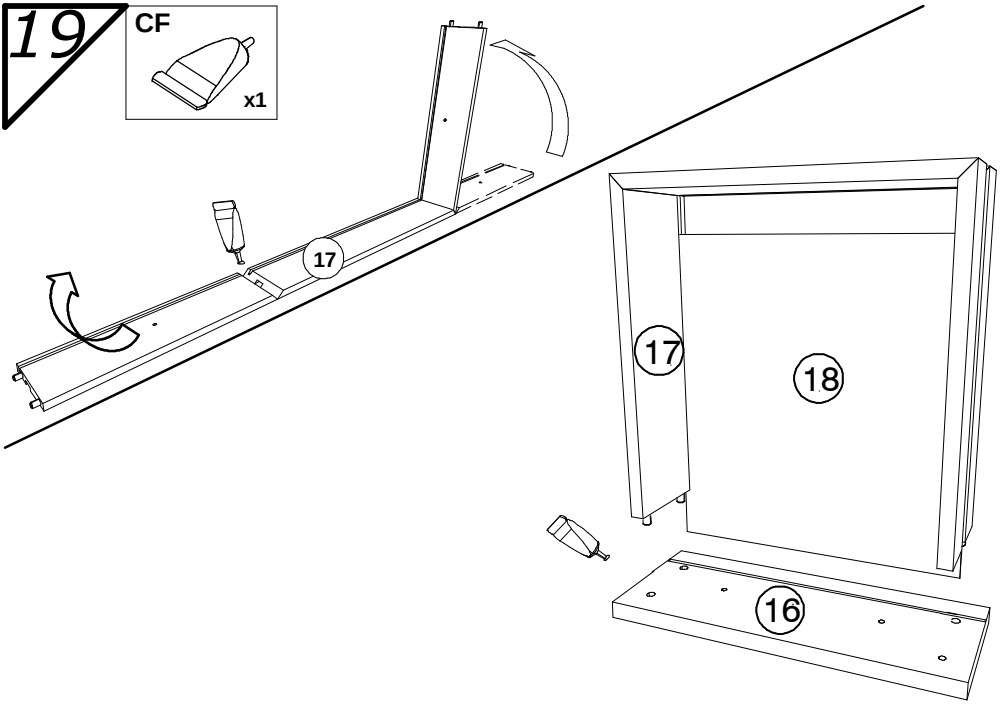

20

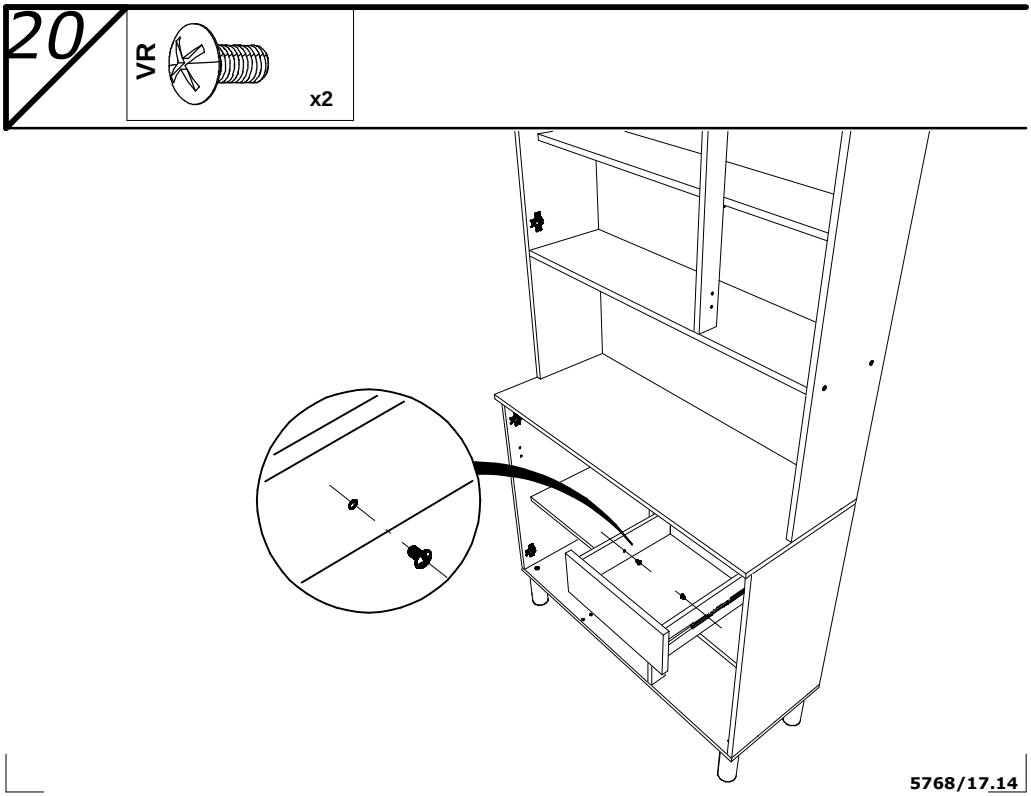

21

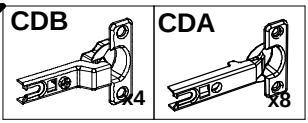
CDB
X4
CDA
X8

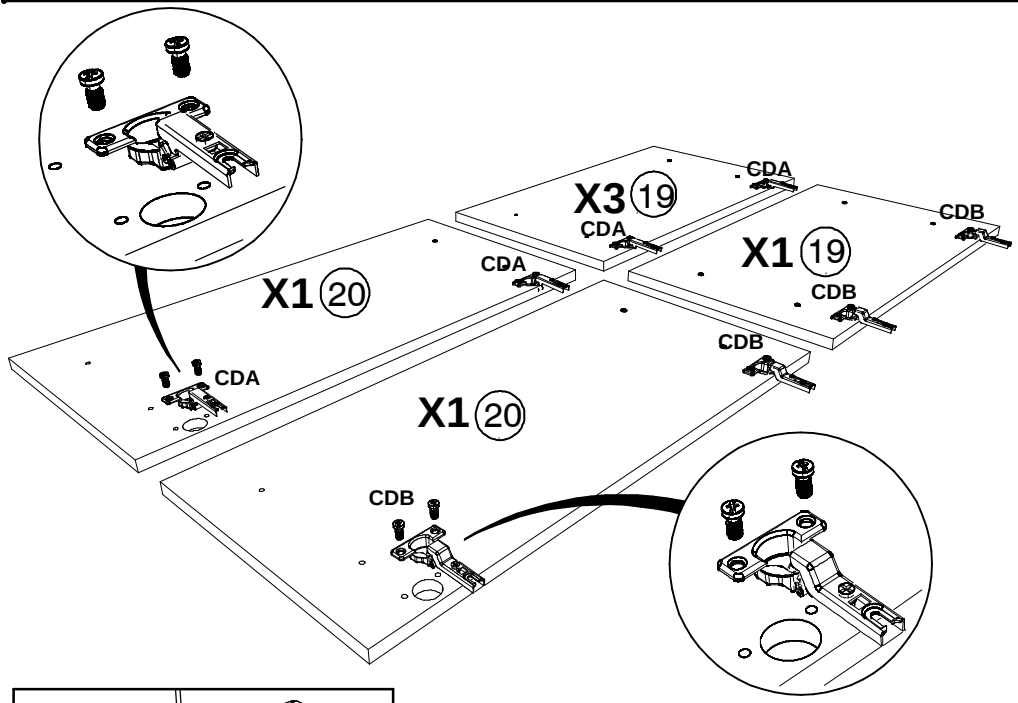
X3 19
CDA
CDA
CDB
X1 19
CDA
CDB
X1 20
CDA
CDB
X1 20
CDB

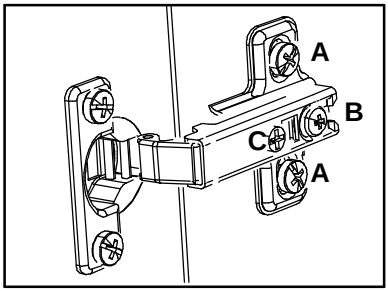
A
B
C
A

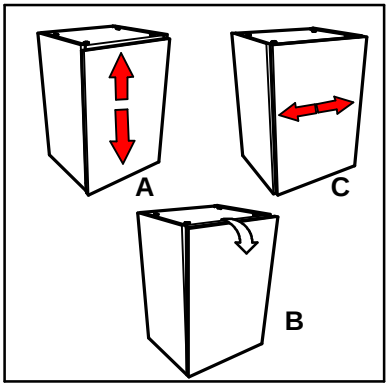
A
C
B
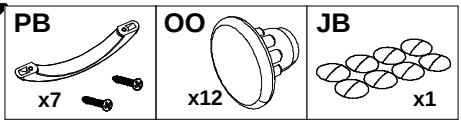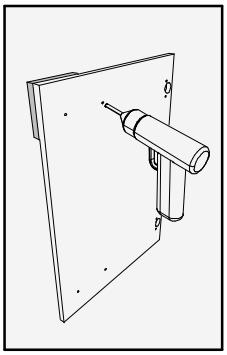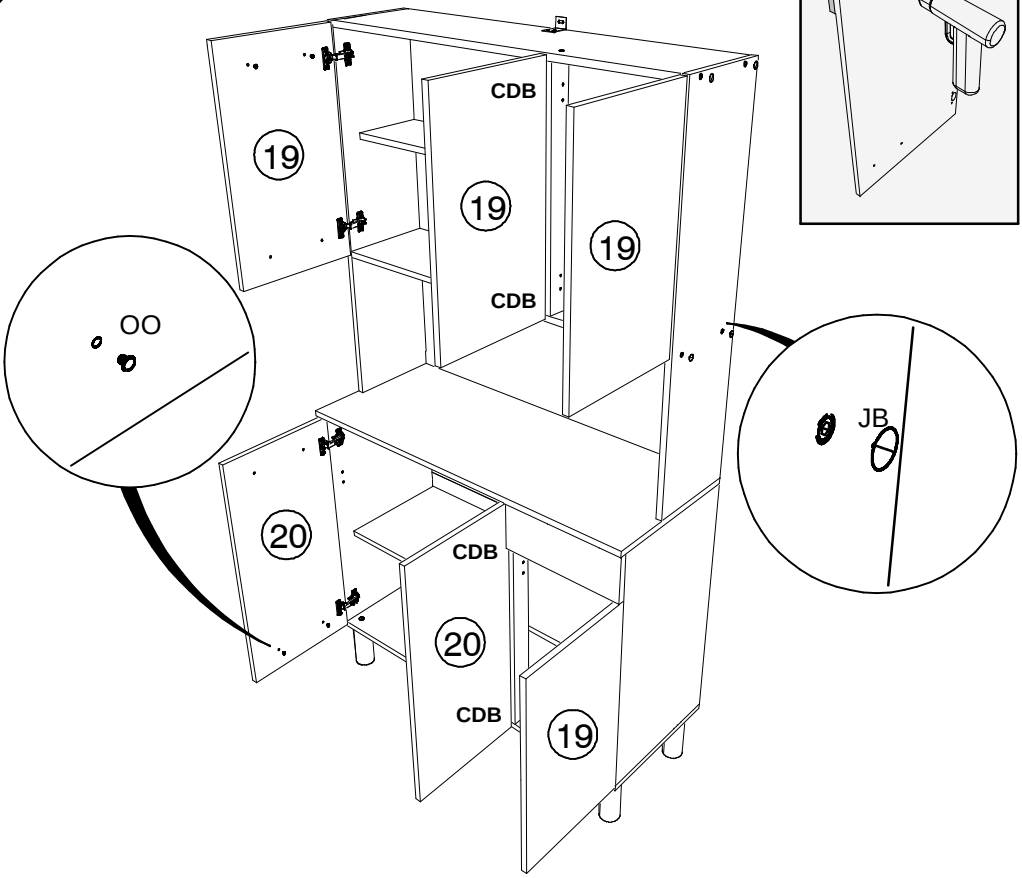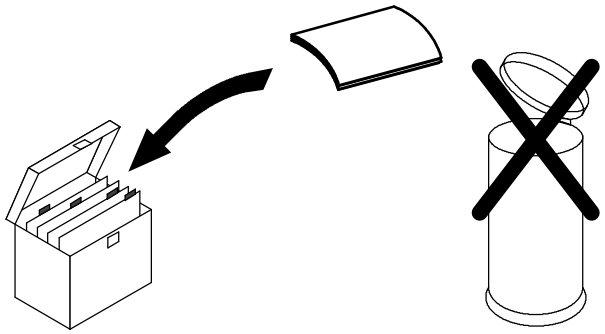
22