ELEMENT BAS DE CUISINE FOUR

Fabriqué en France

GREEN way

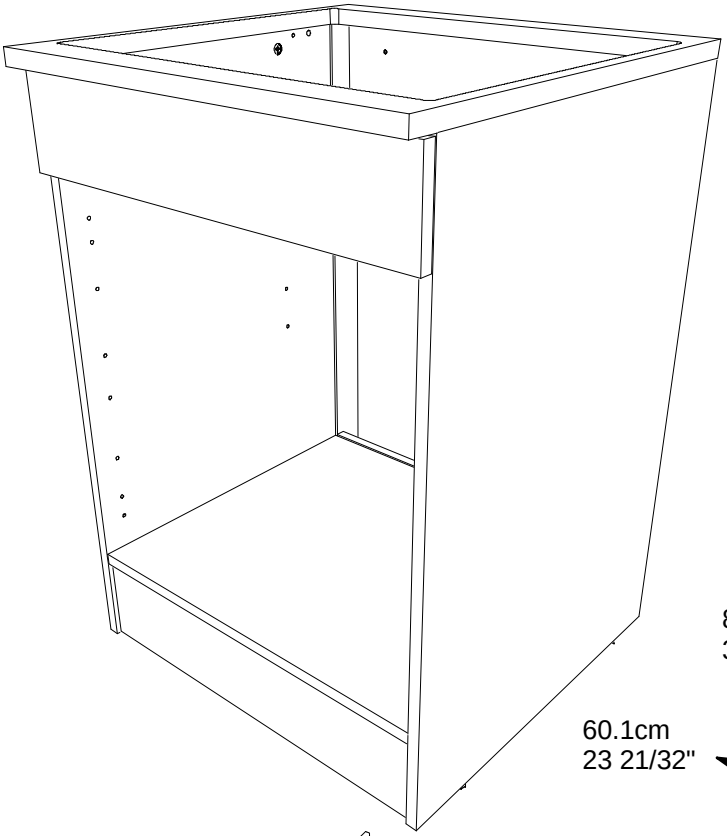

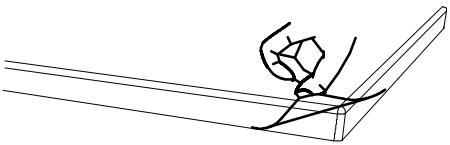

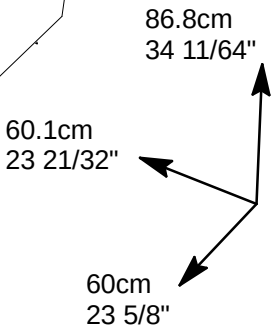

PORTES BRILLANTES
SHINY DOORS

FR *Remerciements :*
Nous vous remercions d'avoir choisi un meuble créé et fabriqué par le Groupe Parisot et espérons qu'il vous donnera entière satisfaction.

EN *Thanks:*
Thank you for choosing furniture designed and manufactured by the Parisot Group. We hope you are totally satisfied with your purchase.

DE Danksagung:
Wir danken Ihnen für den Kauf eines Frankreich von der Parisot-Gruppe entworfenen und hergestellten Möbelstücks und hoffen, dass Sie es zu Ihrer vollkommenen Zufriedenheit finden werden.

ES *Agradecimientos:*
Les damos las gracias por haber elegido un mueble diseñado y fabricado por el Groupe Parisot y esperamos que sea de su total agrado.

PT *Agradecimentos:*
Obrigado por ter escolhido um móvel concebido e fabricado pelo Grupo Parisot, esperando que seja do seu inteiro agrado.

IT *Ringraziamenti:*
Grazie per avere scelto un mobile progettato e fabbricato dal Gruppo Parisot. Speriamo soddisfi appieno le vostre esigenze.

NL *Bedankje:*
Wij bedanken u voor de aankoop van een door de Groep Parisot ontworpen en vervaardigd meubel en hopen dat u er veel plezier aan zult beleven.

CZ *Poděkování:*
Děkujeme, že jste si vybrali nábytek navržený a vyrobený společností Parisot Group. Doufáme, že budete svým nákupem naprosto spokojeni.

HU *Köszönet*.
Köszönjük, hogy a Parisot Groupe által létrehozott és gyártott bútort választott, reméljük, hogy elégedett lesz a termékkel.

PL *Podziękowania:*
Dziękujemy za wybór mebli stworzonych i wyprodukowanych przez Grupę Parisot. Mamy nadzieję, że będziecie Państwo w pełni zadowoleni z zakupu.

RO *Mulţumiri:*
Vă mulţumim că aţi ales un articol de mobilier conceput şi fabricat de Grupul Parisot şi sperăm că veţi fi pe deplin satisfăcuţi de acesta.

RU *Благодарность:*
Мы благодарим вас за то, что вы выбрали мебель, созданную и произведенную Груп Паризо, и надеемся, что вы будете полностью удовлетворены нашей продукцией.

SK *Poďakovanie:*
Ďakujeme, že ste si vybrali nábytok navrhnutý a vyrobený spoločnosťou Parisot Group. Dúfame, že budete svojim nákupom absolútne spokojní.

TR *Teşekkür ederiz:*
Parisot Group tarafından tasarlanan ve üretilen bu mobilyayı seçtiğiniz için teşekkür ederiz. Ürünümüzden memnun kalmanızı ümit ederiz.

AR :شكر
نشكركم لاختياركم هذه القطعة من الأثاث من تصميم وتصنيع مجموعة باريزو Parisot ونتمنى أن تنال رضاءكم.

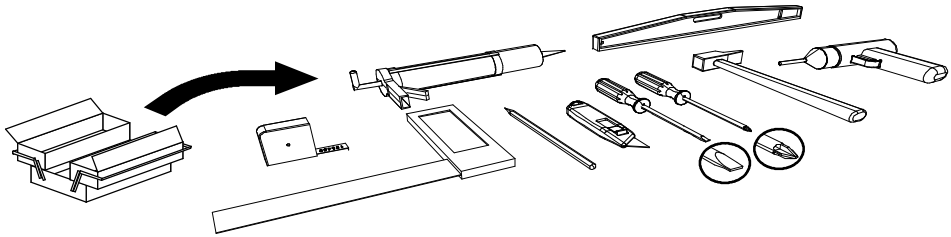

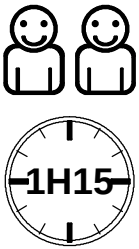

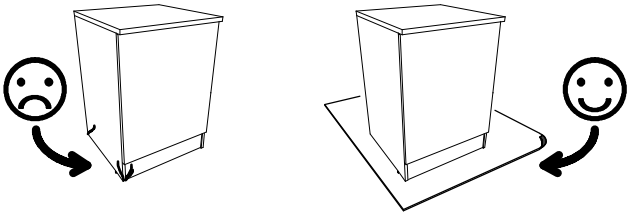

contact@parisot.com

www.parisot.com

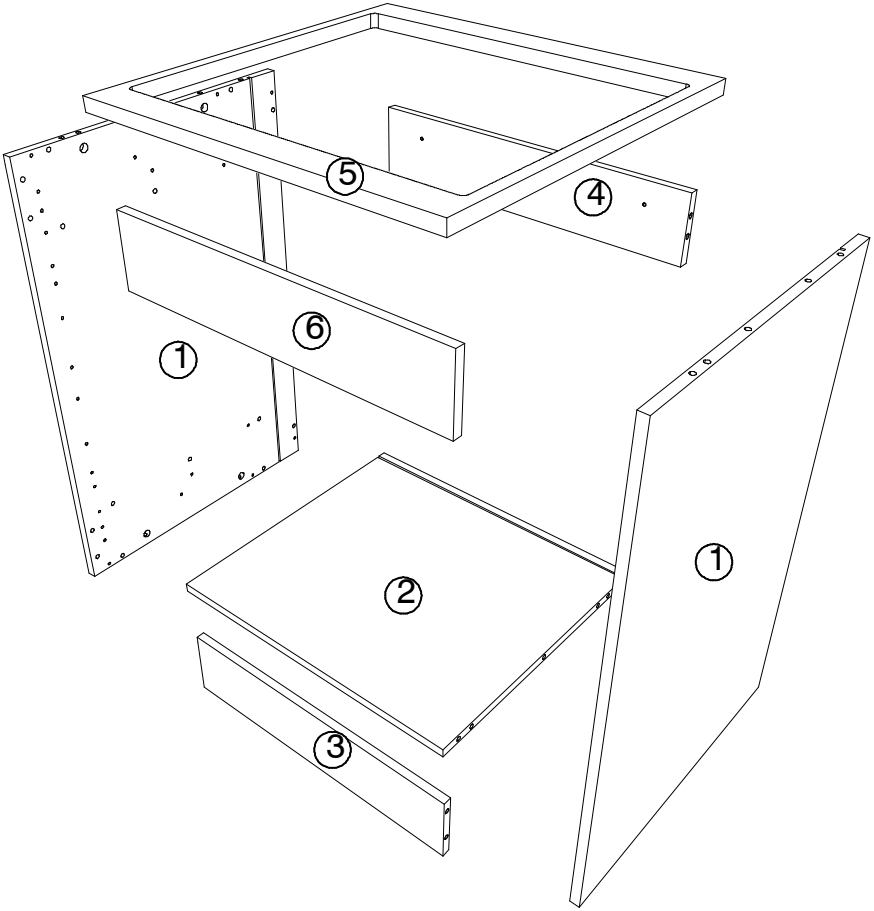

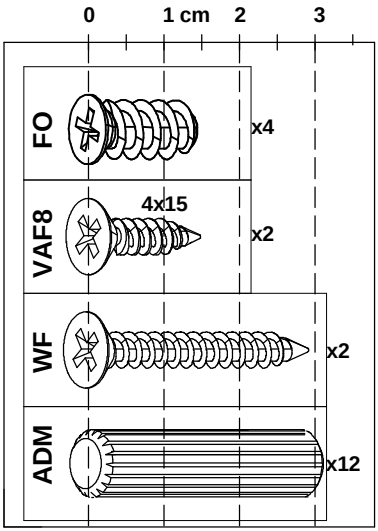

Rep	Qté	mm			inch		
01	2	838	560	16	32 63/64	22 3/64	5/8
02	1	568	519,5	16	22 23/64	20 29/64	5/8
03	1	568	128	16	22 23/64	5 3/64	5/8
04	1	568	115,5	16	28 11/32	4 35/64	5/8
05	1	601	600	22	23 21/32	23 5/8	55/64
06	1	597	125	16	23 1/2	4 59/64	5/8

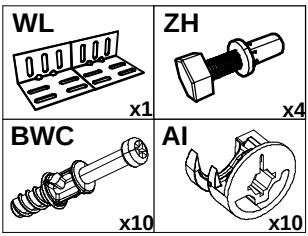

1

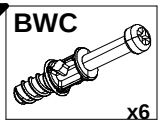

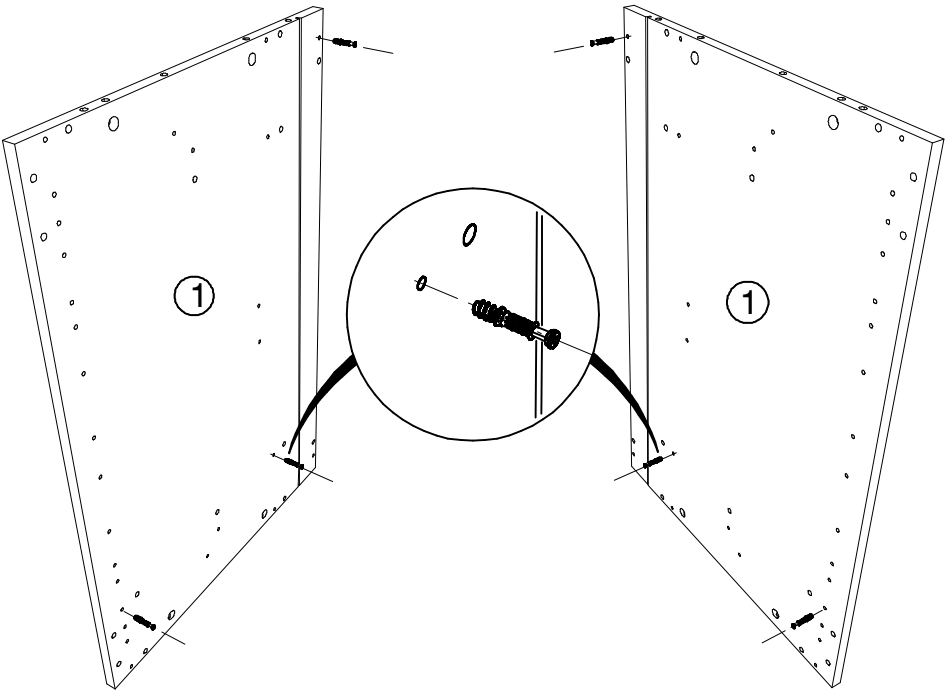

2

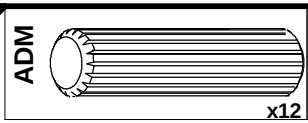

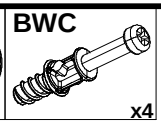

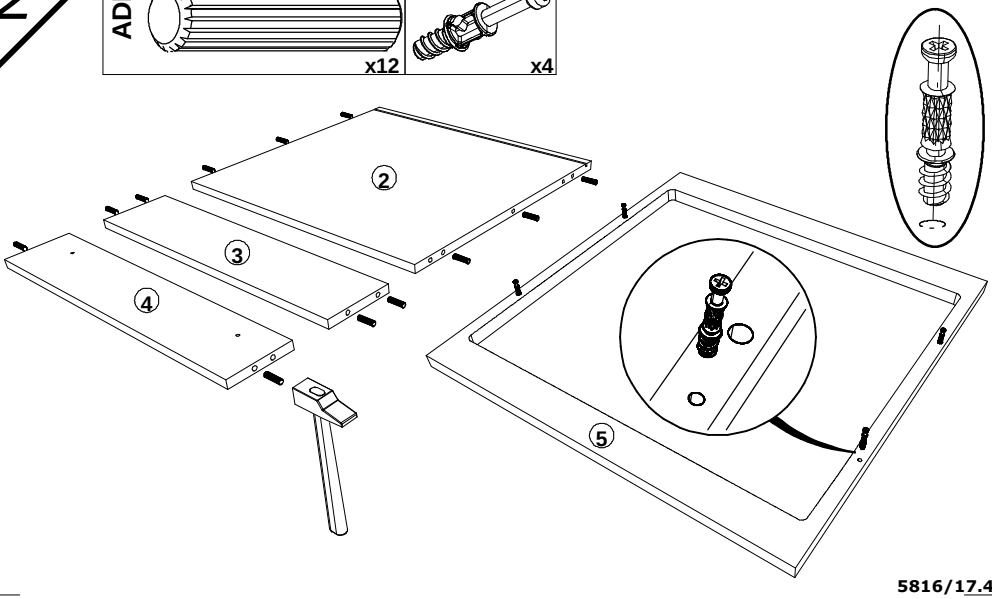

3

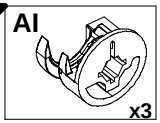

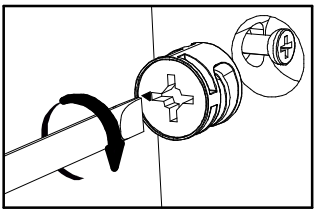

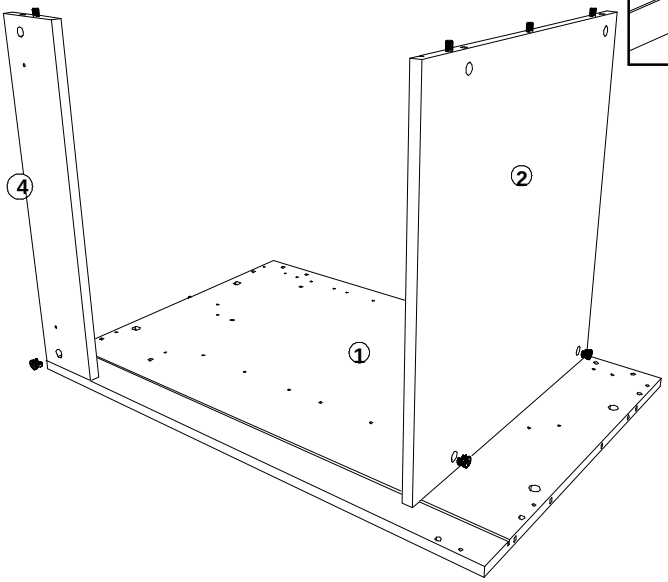

4

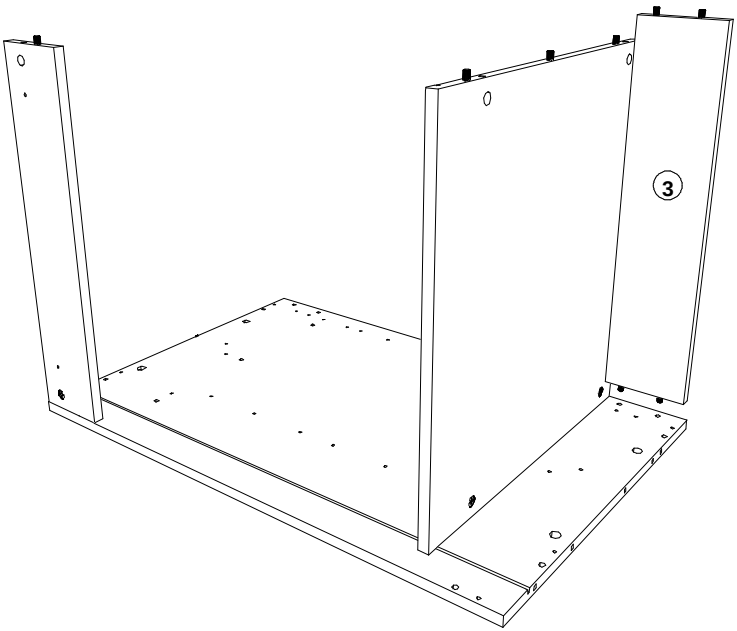

5

AI

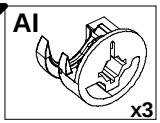

x3

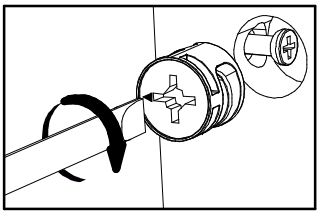

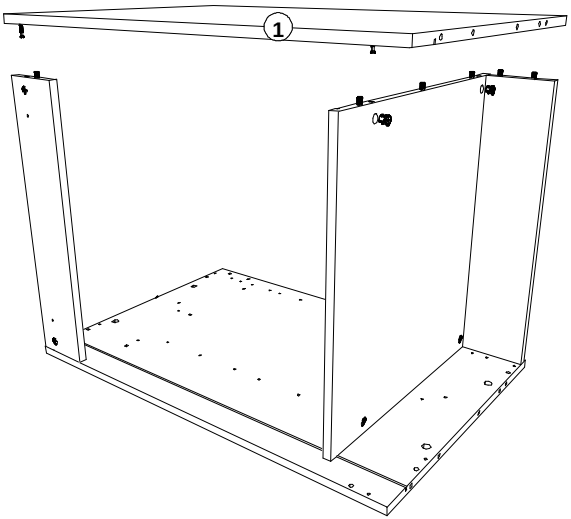

6

ZH

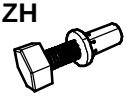

x4

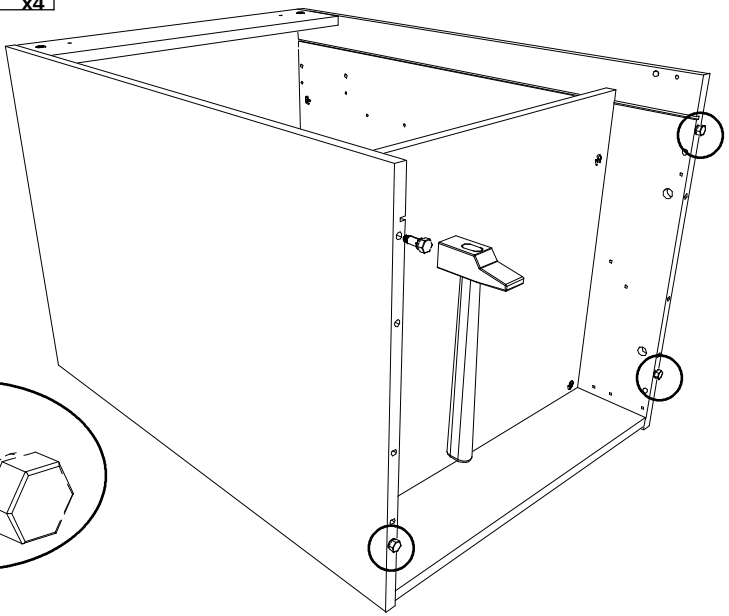

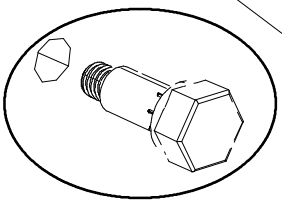

7

AI

x4

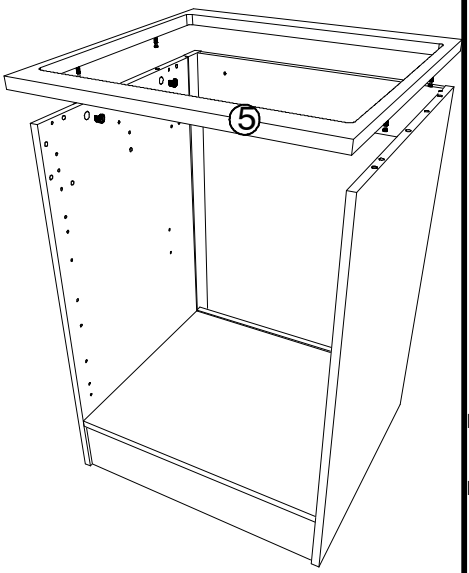

8

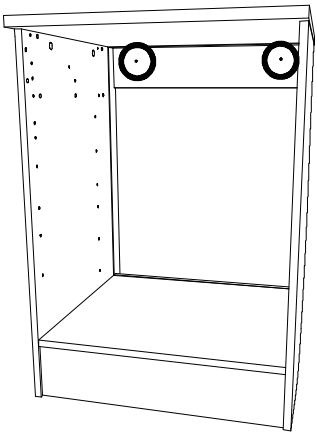

FR Pour votre sécurité : Fixation du meuble au mur
Attention, la fixation doit être réalisée par une personne compétente car cela nécessite des chevilles adaptées à la nature de votre mur.

EN For your safety: the unit should be secured to the wall.
NB this should be carried out by a competent person as you must use the right rawlplug for your type of wall.

9

FO

x4

WL

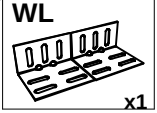

x1

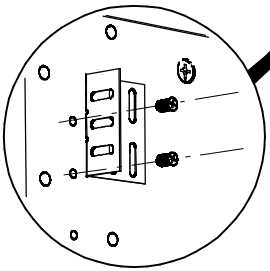

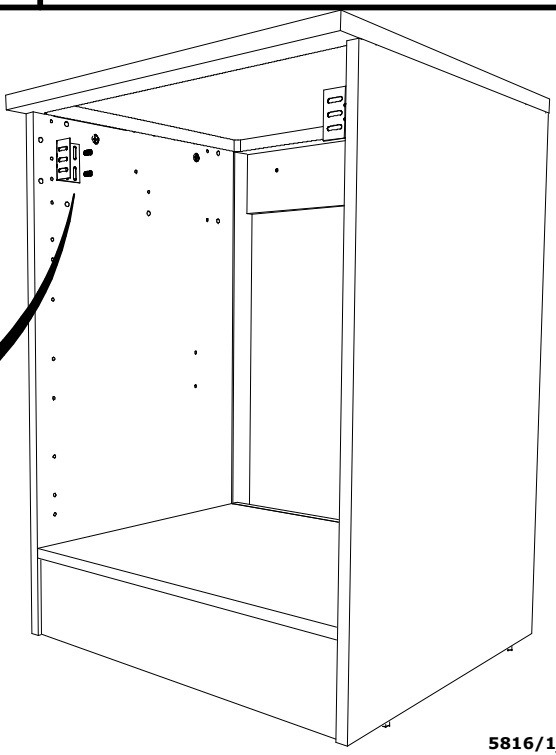

10

VAF8 4x15 x2

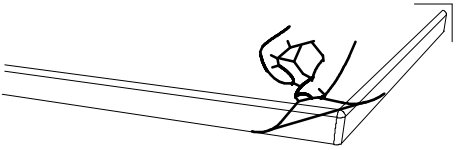

il peut être nécessaire de recouper la pièce 6 en fonction de la hauteur du four.
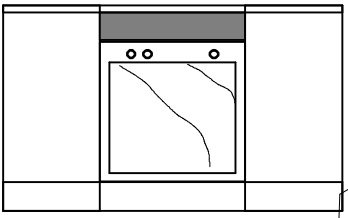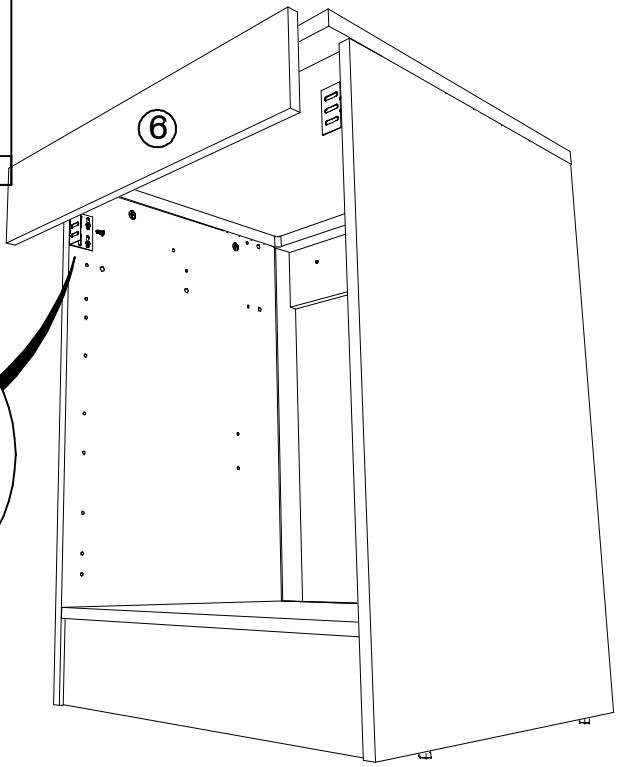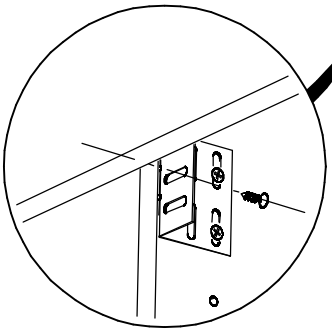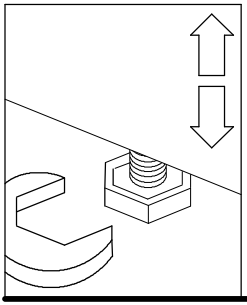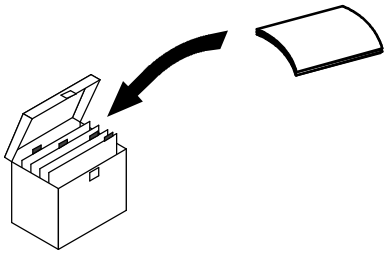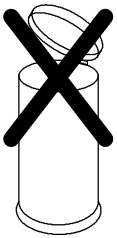
PORTES BRILLANTES
SHINY DOORS